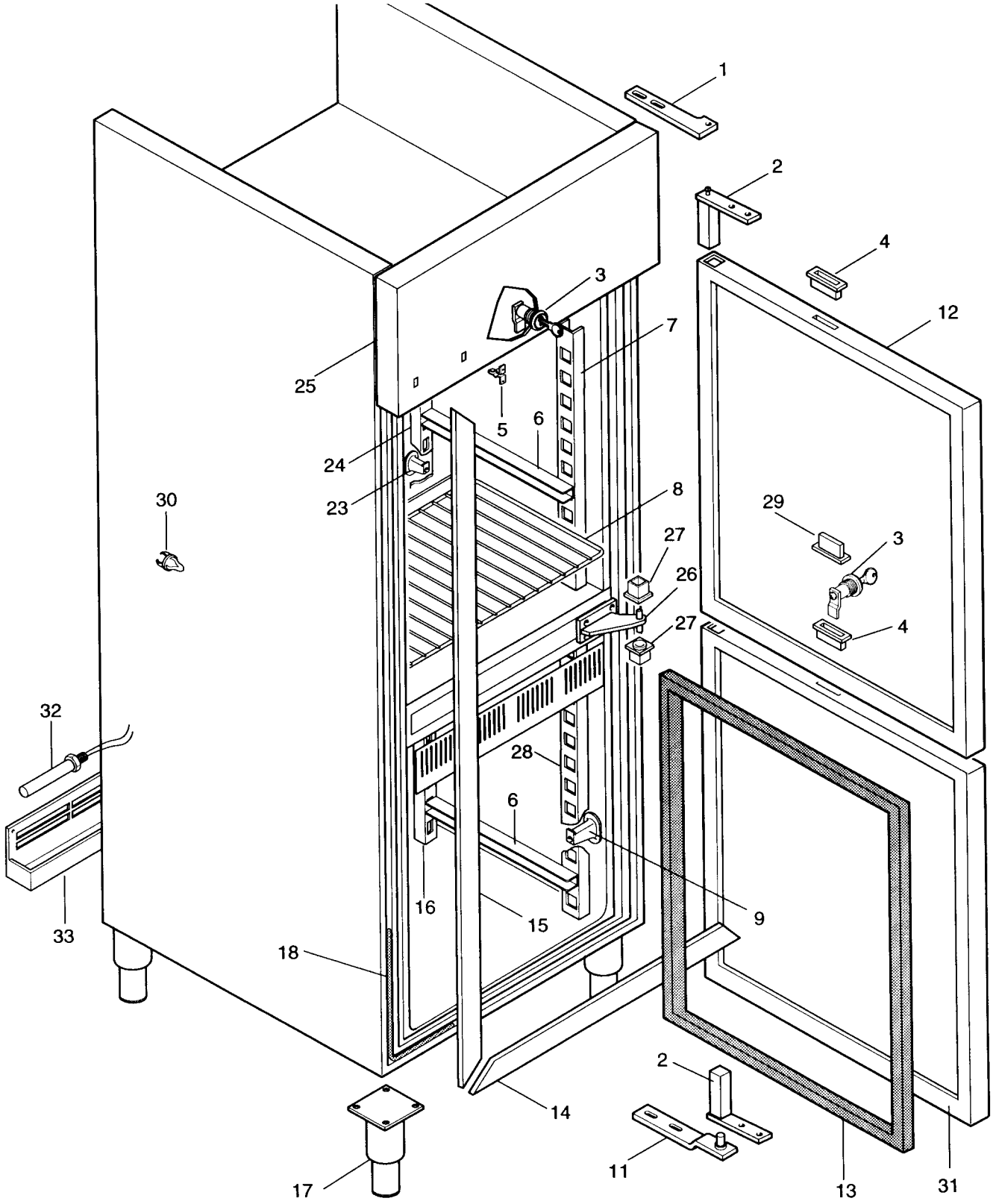
1
2
4
12
3
7
25
5
6
24
23
8
30
29
27
3
26
27
4
32
28
6
9
16
15
33
18
2
14
11
13
31
17

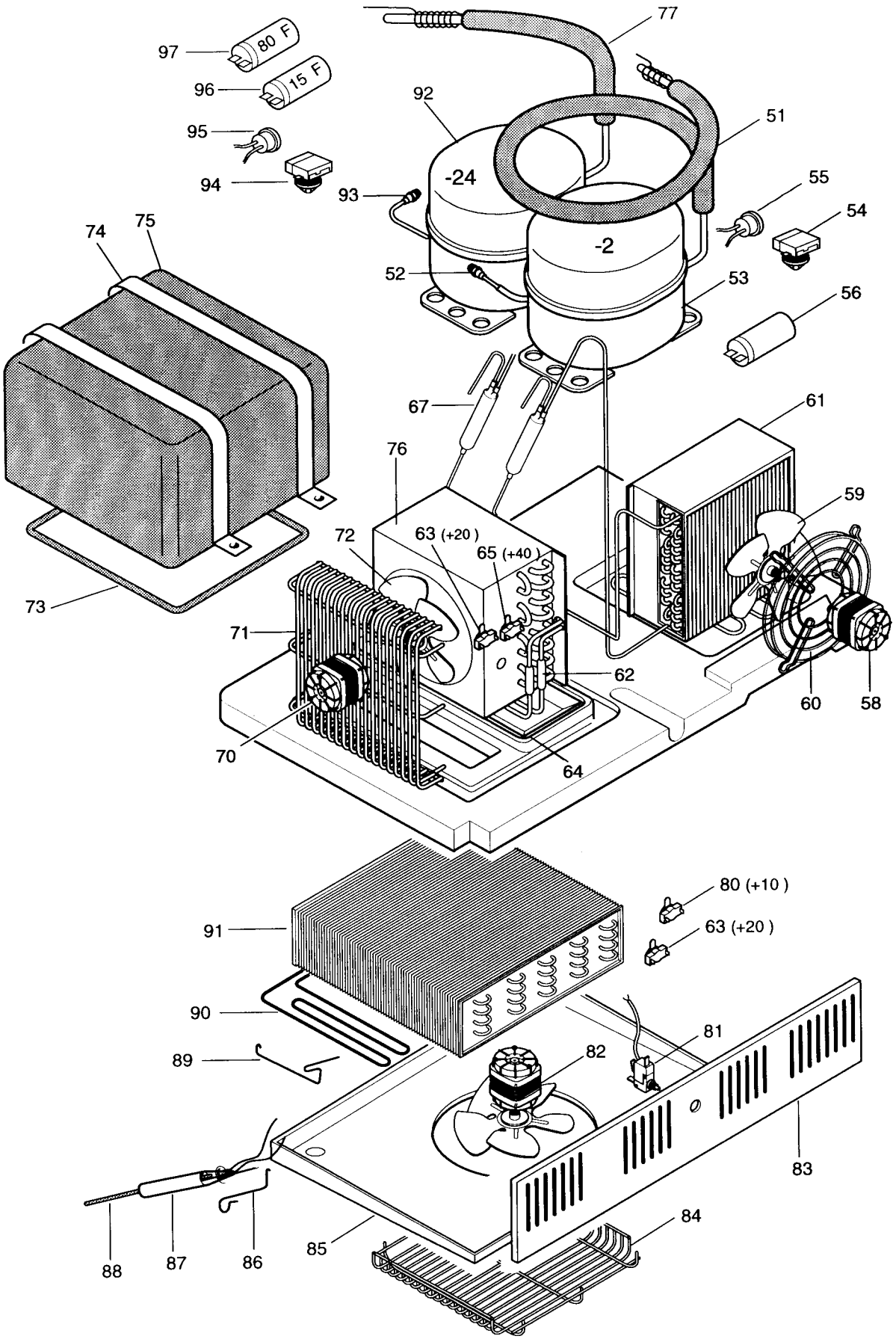
77
97
80 F
96
15 F
92
51
95
-24
94
93
55
54
74
75
-2
52
53
56
67
61
76
59
72
63 (+20)
65 (+40)
73
71
62
60
58
70
64
80 (+10)
91
63 (+20)
90
81
89
82
83
84
88
87
86
85

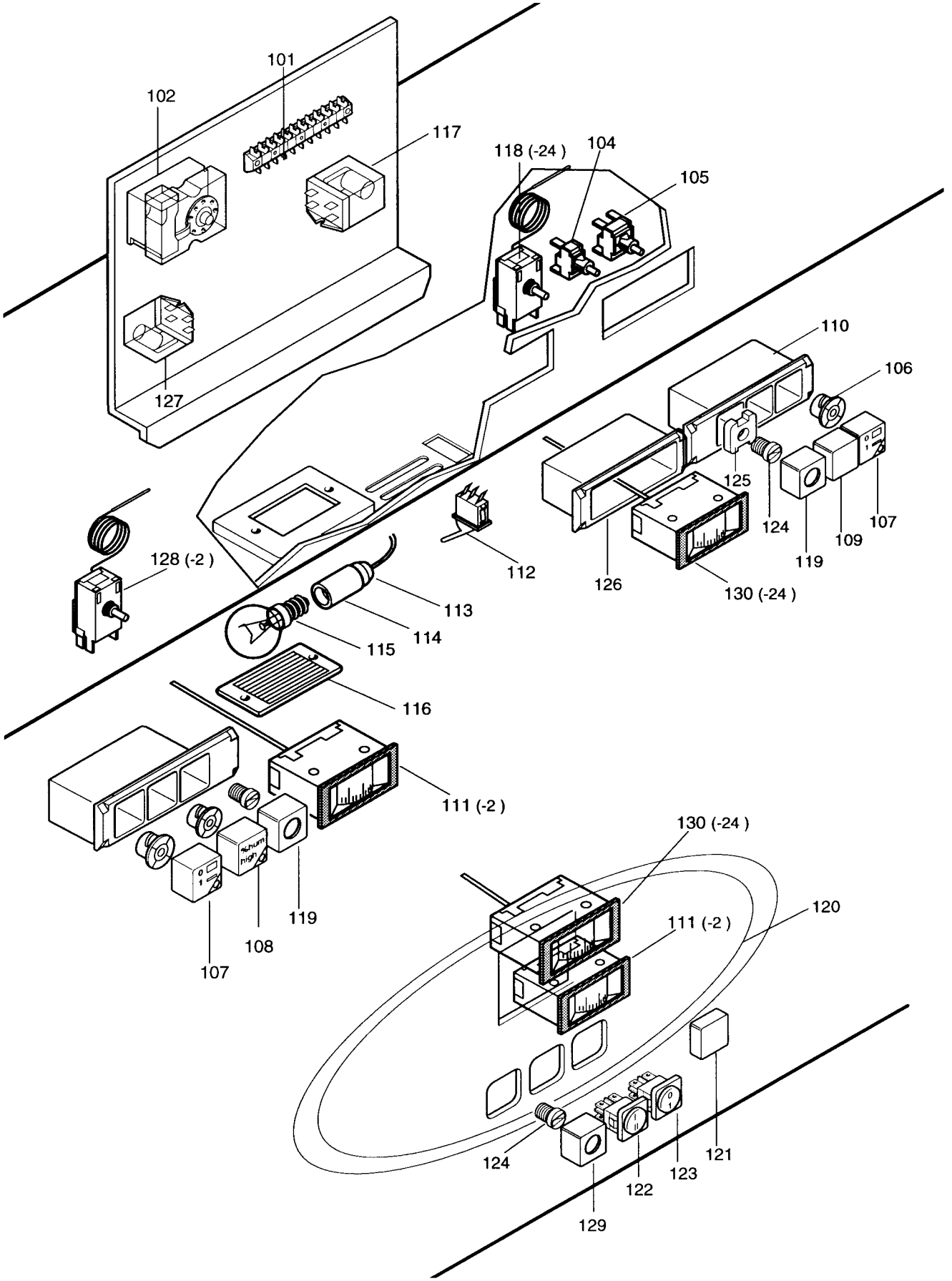

Da Ser. Nr. / From ser. nr.: 913.... Page: **3** Ed. 00-01	Doc. Nr.: **5-01026**