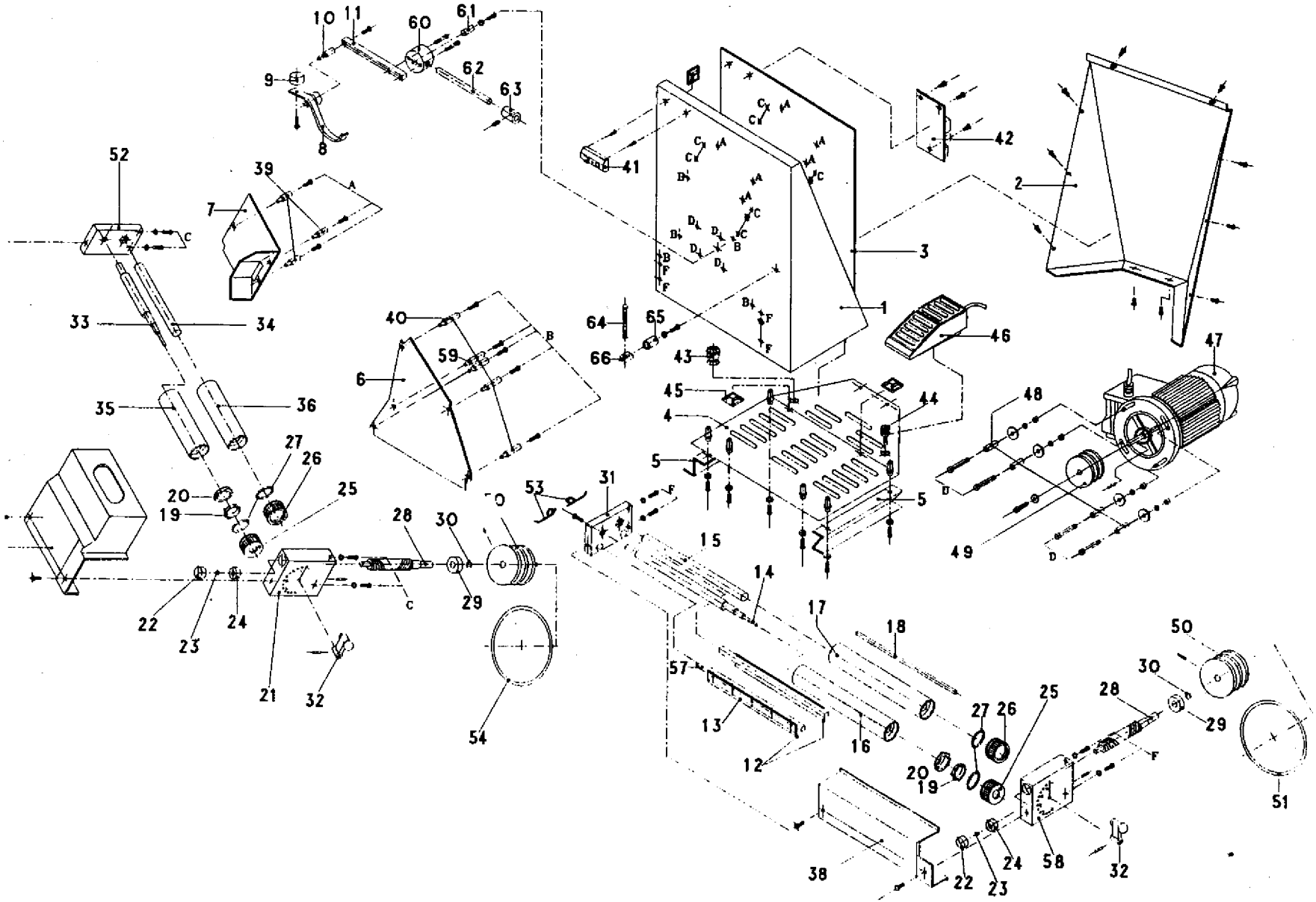

10
11
60
61
9
62
63
8
52
39
7
41
42
2
3
1
33
34
40
64
65
66
43
46
47
59
6
45
44
48
35
36
4
27
26
5
20
19
25
53
31
28
30
15
49
22
23
24
21
32
29
54
14
17
18
50
57
13
12
16
27
26
25
28
30
29
20
19
51
38
22
23
24
58
32

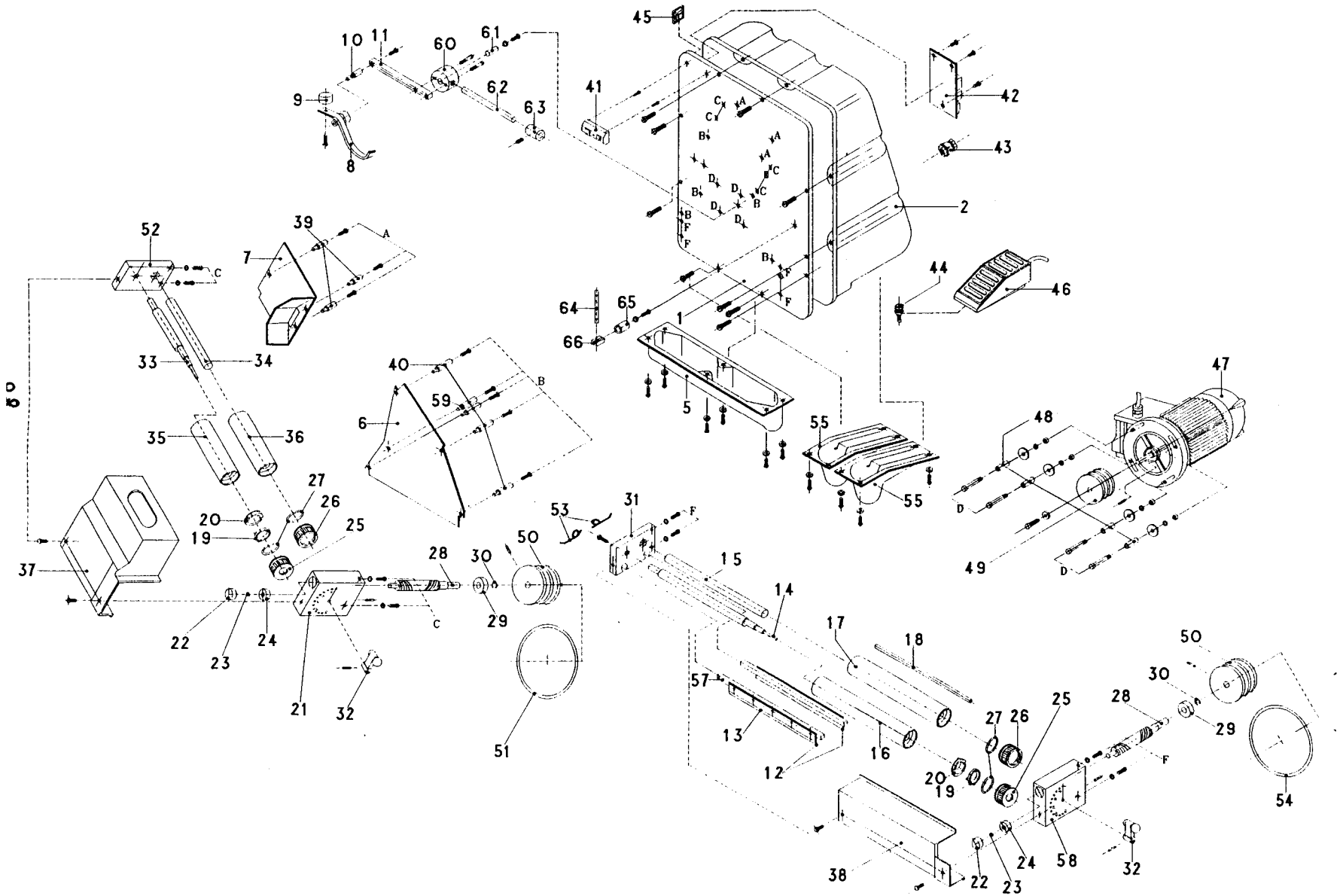

45
10
11
60
61
9
62
63
41
42
8
43
2
52
39
7
44
46
64
65
1
66
33
34
40
47
59
6
5
48
35
36
55
55
27
26
20
19
25
53
31
50
28
30
15
49
37
14
22
23
24
29
17
18
50
30
57
21
32
51
13
16
12
27
26
25
28
29
20
19
54
38
22
23
24
58
32