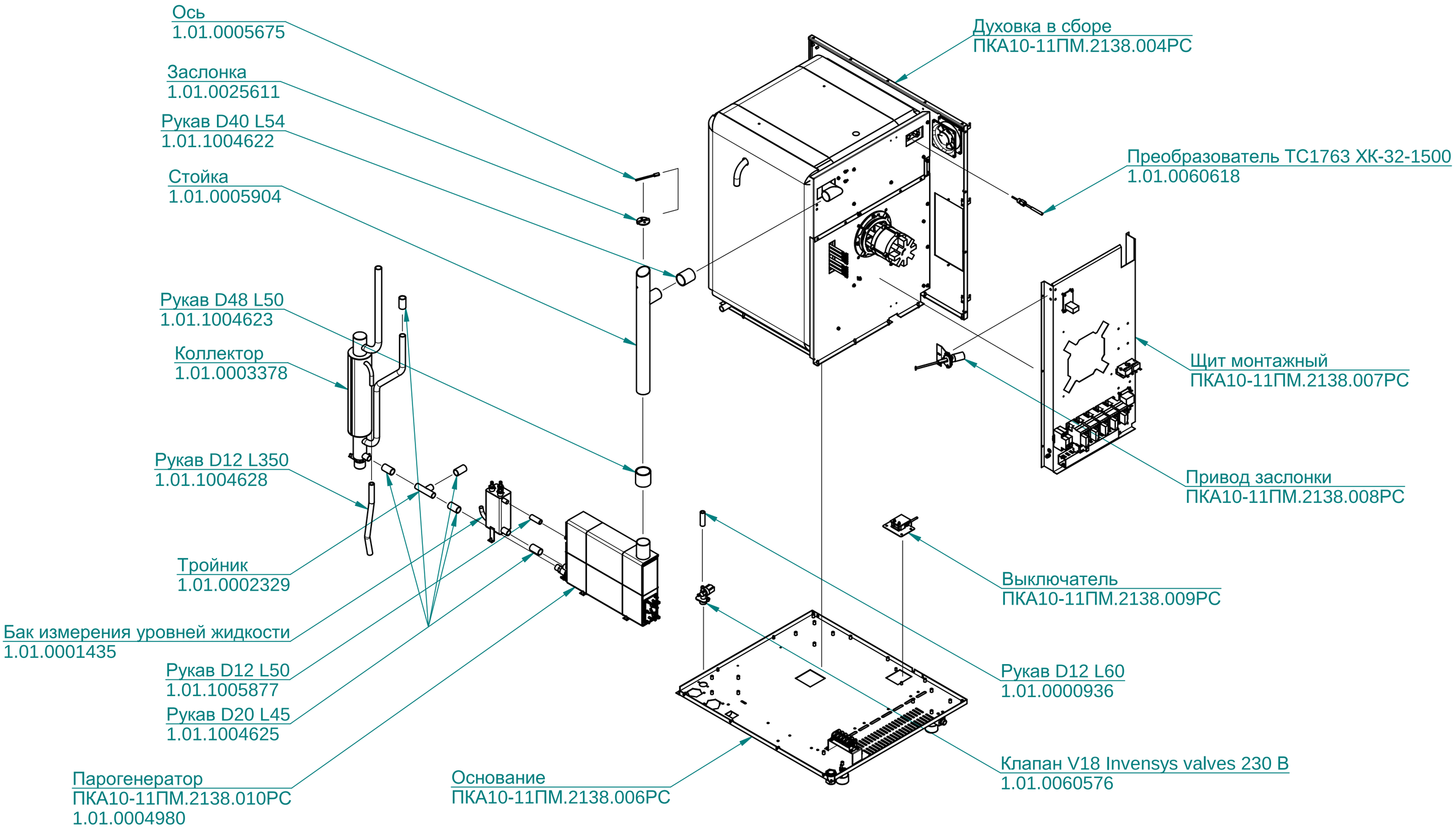ПКА10-11ПМ.2138.001 РС