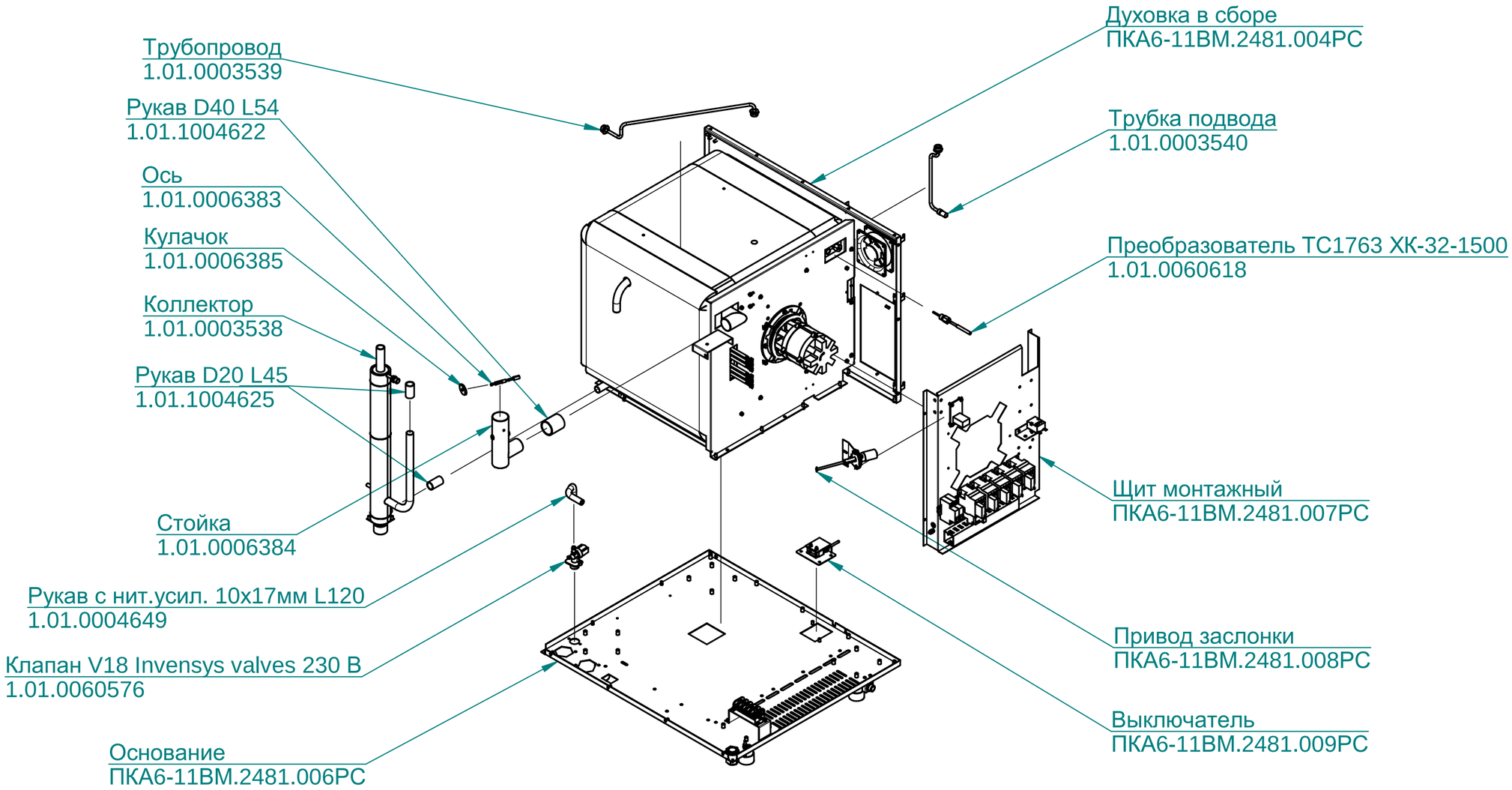
Трубопровод
1.01.0003539
Рукав D40 L54
1.01.1004622
Ось
1.01.0006383
Кулачок
1.01.0006385
Коллектор
1.01.0003538
Рукав D20 L45
1.01.1004625
Стойка
1.01.0006384
Рукав с нит.усил. 10х17мм L120
1.01.0004649
Клапан V18 Invensys valves 230 В
1.01.0060576
Основание
ПКА6-11ВМ.2481.006РС
Духовка в сборе
ПКА6-11ВМ.2481.004РС
Трубка подвода
1.01.0003540
Преобразователь ТС1763 ХК-32-1500
1.01.0060618
Щит монтажный
ПКА6-11ВМ.2481.007РС
Привод заслонки
ПКА6-11ВМ.2481.008РС
Выключатель
ПКА6-11ВМ.2481.009РС