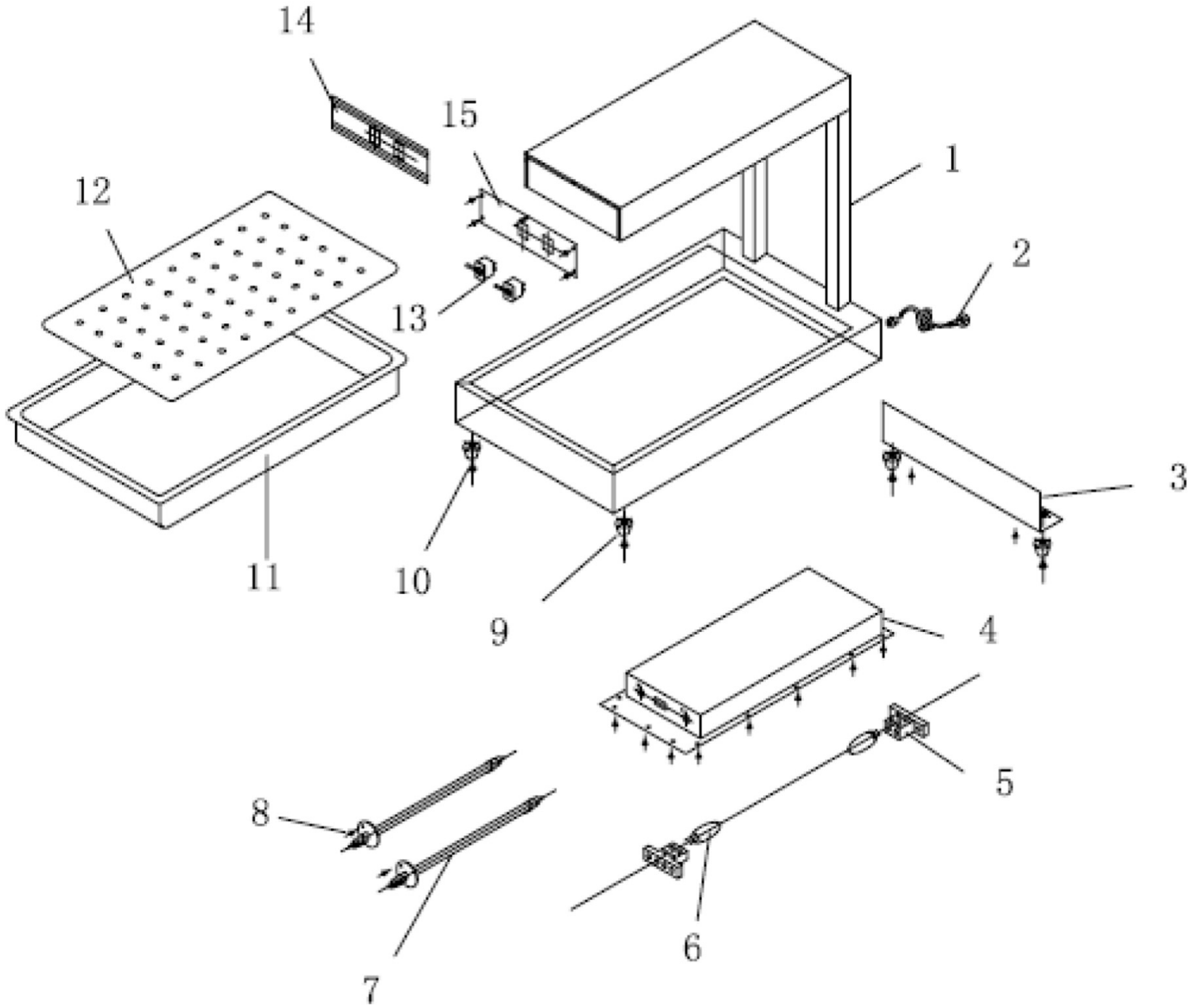

Bartscher	Infrarot Wärmebrücke GN 1/1 Artikel-Nr.: A114.001	Explosionszeichnung 28.04.2009	Seite 1/2

Pos.	Artikelbeschreibung	Description of item	Artikel Nr./Item No.
1	Gehäuse	main frame	Auf Anfrage/On request
2	Anschlusskabel 3 x 1 mm²	power cord 3 x 1 mm²	Auf Anfrage/On request
3	Abdeckplatte	dummy plate	Auf Anfrage/On request
4	Befestigungsplatte für Heizlement	mounting plate for heating element	Auf Anfrage/On request
5	Fassung mit Deckel zur Innenbeleuchtung	illuminator base	0200201013
6	Birne 50W/230V	illuminator 50W/230V	A01140014
7	Heizelement 450W/110V	heating element 450W/110V	A01140015
8	Schrauben-Set für Heizelement M5x20	screw set for heating element M5x20	Auf Anfrage/On request
9	Fuß Ø 30x15 Gummi, schwarz	rubber foot Ø 30x15, black	A042567
10	Schrauben-Set für Fuß M6x20	screw set for rubber foot M6x20	Auf Anfrage/On request
11	GN-Behälter 1/1	container GN 1/1	A01140011
12	Lochblech	separation plate	A01140012
13	Schalter	switch	A01140013
14	Blende	facial	Auf Anfrage/On request
15	Schutzblech	controlling plate	Auf Anfrage/On request