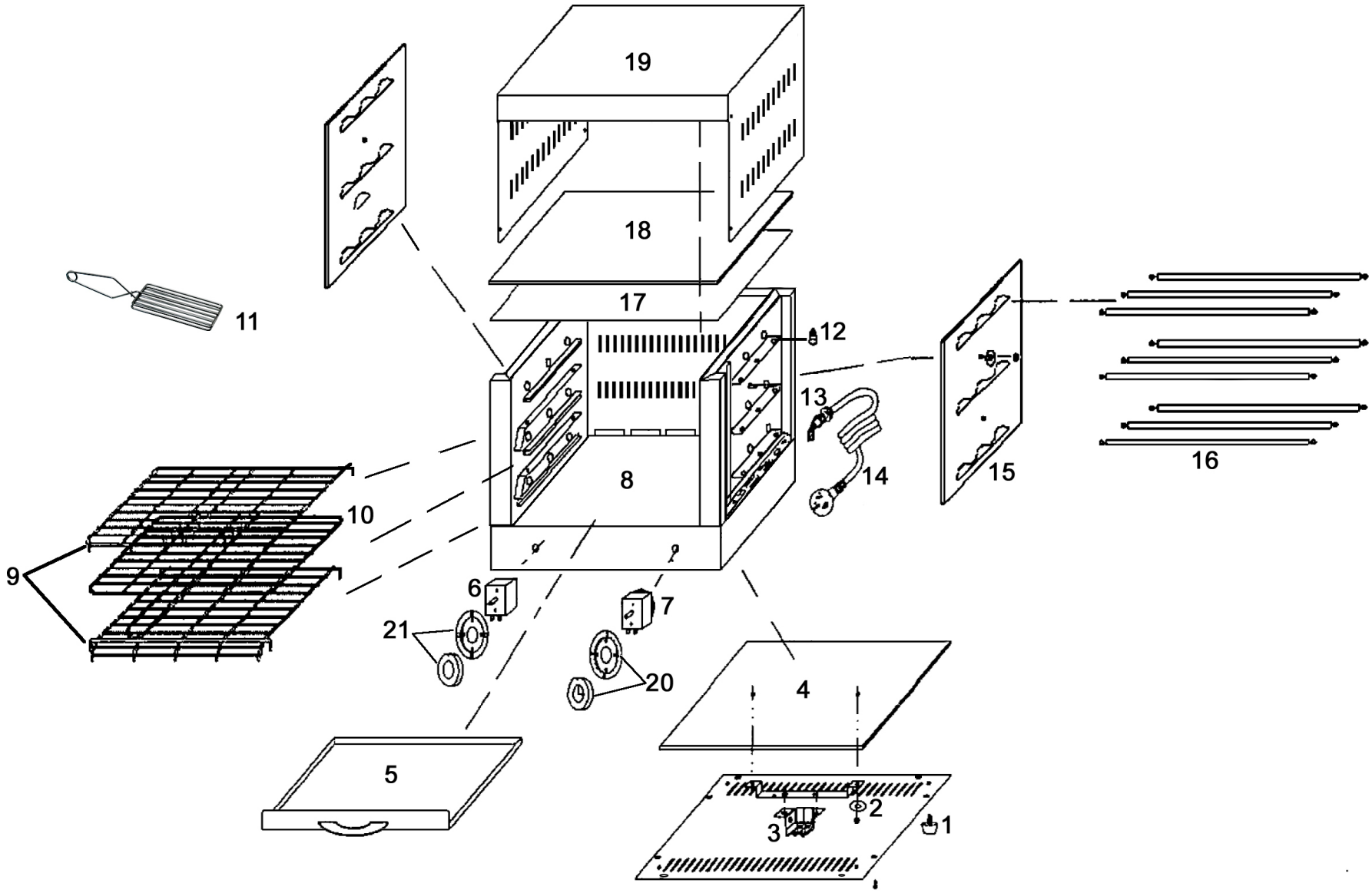

Bartscher	Toast-/Überbackgerät, doppelt Artikel-Nr.: A151.600	Explosionszeichnung 20.10.2008	Seite 1/2

Pos.	Artikelbeschreibung	Description of item	Artikel Nr./Item No.
1	Fuß	gum feet	A0AT93602
2	Bodenplatte, aussen	bottom	Auf Anfrage/On request
3	Anschlussklemme	connecting terminal	A0AT93621
4	Bodenplatte, innen	bottom	Auf Anfrage/On request
5	Fettauffangschale	oil basin	A01516005
6	Heizungsschalter	switch	A040081
7	Timer 1 polig, 2 Anschlüsse, ab 05/2002	timer since 05/2002	A0AT93623
	Timer 2 polig, 4 Anschlüsse ab 12/2005	timer since 12/2005	A040895
	Timer 2 polig, 4 Anschlüsse ab 01/2008	timer since 01/2008	A040897
8	Gehäuseboden	bottom	Auf Anfrage/On request
9	Schutzrost für Heizung	over heating element	A040896
10	Rost mit Griff	grill	A040581
11	Brötchenzangen	breas tongs	A040894
12	Anschlussstein aus Keramik	ceramic stone for heating element	A040083
13	Zugentlastung	power cord jacket	A0AT93618
14	Anschlusskabel	power cord	A0AT93619
15	Seitenteil/Abdeckung	cover	Auf Anfrage/On request
16	Quarzröhre 76V, 340W	electric heating tube 76V, 340W	A015160016
17	Abdeckung oben	top cover	Auf Anfrage/On request
18	Isolierung	insulation	Auf Anfrage/On request
19	Gehäuse	housing	Auf Anfrage/On request
20	Knebel zum Timer ab 01/2008	knob (timer) since 01/2008	A040898
	Knebel zum Timer bis 01/2008	knob (timer) up to 01/2008	A040899
21	Knebel zum Heizungsschalter	knob (heating)	A040082